NO.118
金杉台保育園

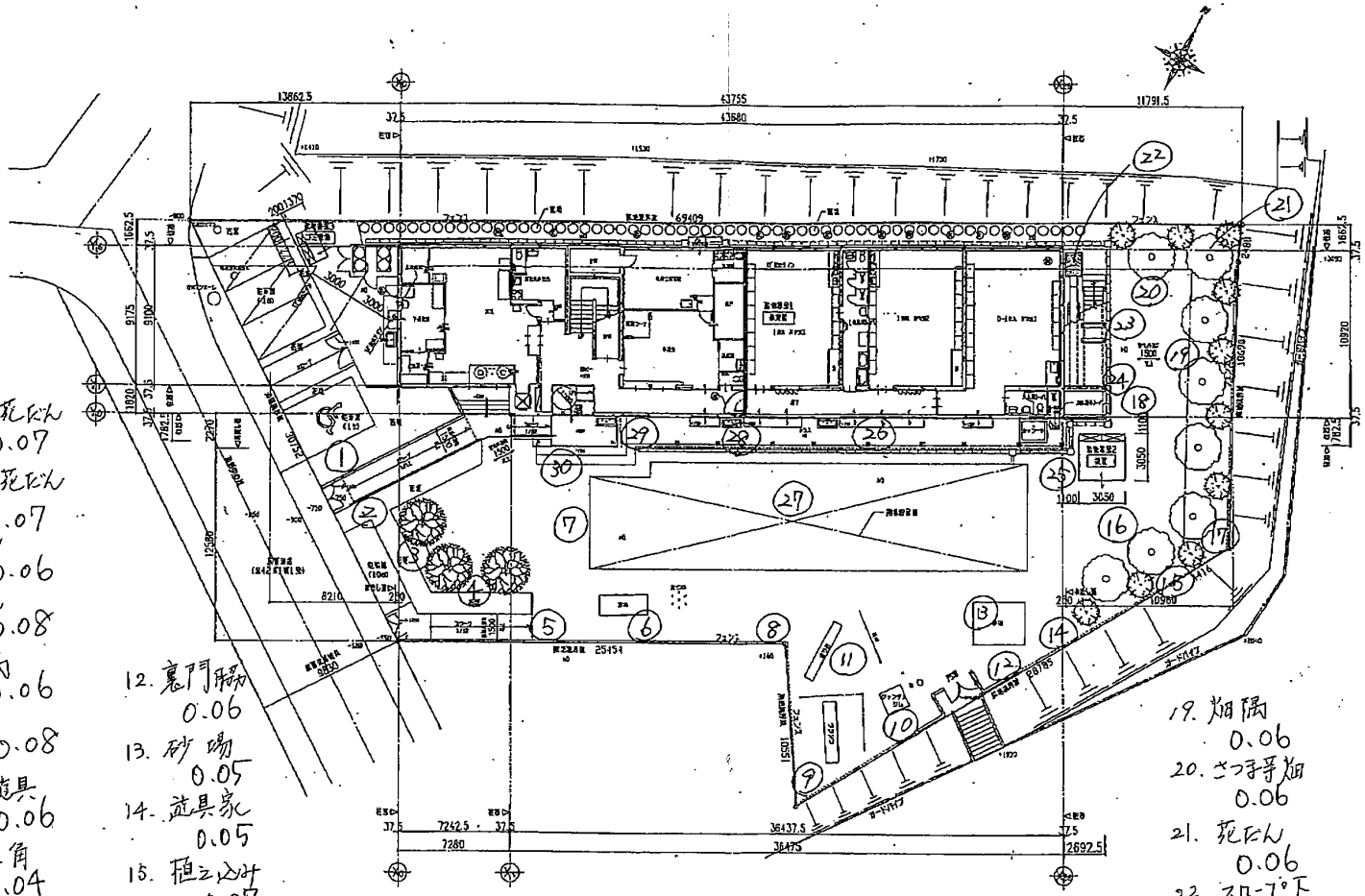

配置図 S=1/200

1. 園入口左花だん 0.07
2. 園入口右花だん 0.07
3. 花だん 0.06
4. 花だん 0.08
5. 園庭隅 0.06
6. 木の下 0.08
7. タイヤ遊具 0.06
8. フェンス角 0.04
9. 園庭隅 0.07
10. 裏門角 0.06
11. 鉄棒下 0.06
12. 裏門脇 0.06
13. 砂場 0.05
14. 遊具泉 0.05
15. 植え込み 0.07
16. タイヤ遊具 0.06
17. 園庭隅 0.06
18. 畑 0.05
19. 畑隅 0.06
20. さつま芋畑 0.06
21. 花だん 0.06
22. スロープ下 0.07
23. 側溝 0.07
24. 側溝 0.08
25. 側溝 0.07
26. 側溝 0.06
27. 園庭中央 0.05
28. 側溝 0.04
29. 側溝 0.06
30. 玄関 0.07

訂正事項	年月日	担当	検査	年月日	工事名称	図面番号	受領印
				10・07・30	金杉台保育園改築	A-2	
				図面名称 配置図	縮尺 S=1:200	業務番号 00-003	平成 年 月 日

8